Модульні автоматичні вимикачі FB1-63, FB1-125

max 125A

6kA

Технічні характеристики

Тип	FB1-63	FB1-125
Стандарт	IEC/EN 60898 IEC/EN 60947-2	IEC/EN 60898 IEC/EN 60947-2
Кількість полюсів	1, 2, 3, 4	1, 2, 3, 4
Часо-струмова характеристика	B, C	C, D
Номінальна напруга Ue, V	~230/400	~230/400
Номінальний струм Ie, A	1, 2, 3, 4, 5, 6, 10, 13, 16, 20, 25, 32, 40, 50, 63	80, 100, 125
Номінальна частота, Hz	50/60	
Номінальна напруга ізоляції Ui, V	500	
Номінальна імпульсна напруга Uimp, V	4000	
Селективний клас	3	
Гранична комутаційна здатність Icu, A	6 000	
Комутаційна зносостійкість (кількість циклів вкл./відкл.)	10 000/20 000 (електрична/механічна)	8 000/20 000 (електрична/механічна)
Підключення додаткових пристроїв	ні	
Перетин провідників, що під'єднуються, mm²	до 25	до 50
Ступінь захисту	IP20	
Момент затиску болтів, Nm	2.0	3.0
Кріплення на DIN-рейку	35x7.5	
Підключення гребінчатою шиною	так	
Робоче положення	будь-яке	
Висота над рівнем моря, m	2000	
Діапазон робочих температур, °C	-25...+55	
Температура зберігання, °C	-25...+70	

Функції

- Захист електричних кіл від перевантаження та струмів короткого замикання.
- Оперативне включення та відключення електричних кіл змінного струму.

Серія модульних автоматичних вимикачів **FB1-63, FB1-125 ECO** призначена для застосування на об'єктах громадського будівництва та об'єктах адміністративно-комерційного призначення.

Принципові схеми

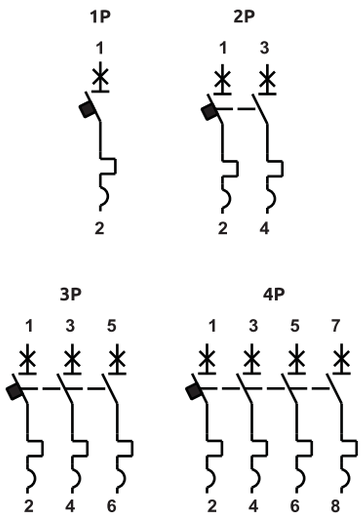

Габаритні розміри FB1-63

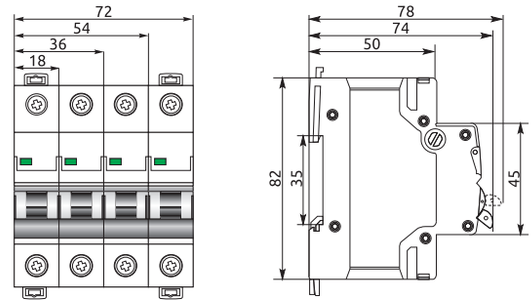

Габаритні розміри FB1-125

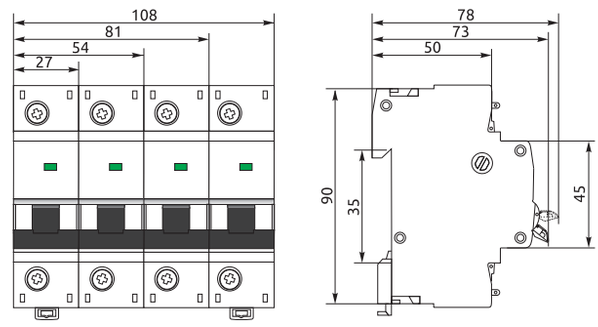

Часо-струмові характеристики

Характеристика B (1-63A)

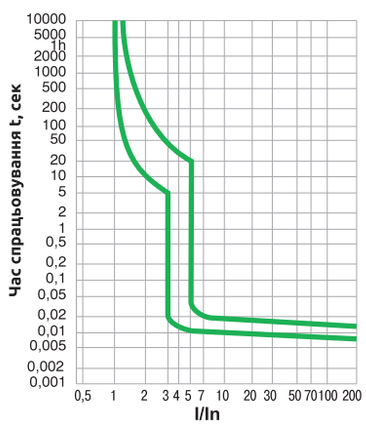

Характеристика C (1-63A, 80-125A)

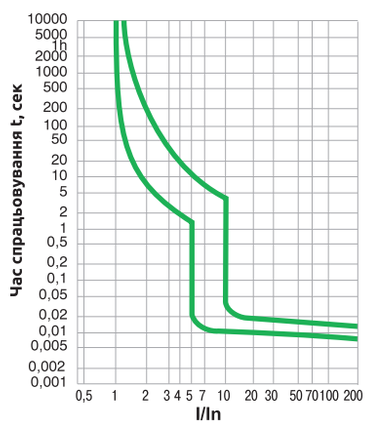

Характеристика D (80-125A)

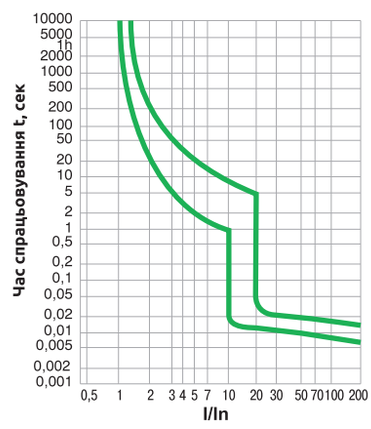

Допустимий робочий струм вимикача в залежності від температури навколишнього середовища

Робочий струм (А) в залежності від температури	Температура навколишнього середовища									
	-30°C	-20°C	-10°C	0°C	10°C	20°C	30°C	40°C	50°C	60°C
1	1.26	1.23	1.19	1.15	1.11	1.05	1.00	0.96	0.93	0.88
2	2.52	2.46	2.38	2.28	2.20	2.08	2.00	1.92	1.86	1.76
3	3.78	3.69	3.57	3.42	3.30	3.12	3.00	2.88	2.79	2.64
4	5.04	4.92	4.76	4.56	4.40	4.16	4.00	3.84	3.76	3.52
5	6.35	6.25	6.00	5.75	5.55	5.30	5.00	4.80	4.65	4.55
6	7.56	7.38	7.14	6.84	6.60	6.24	6.00	5.76	5.64	5.28
10	12.70	12.50	12.00	11.50	11.10	10.60	10.00	9.60	9.30	8.90
13	16.38	16.19	15.59	14.96	14.42	13.71	13.00	12.48	12.11	11.51
16	20.48	20.00	19.20	18.40	17.76	16.96	16.00	15.36	14.88	14.24
20	25.60	25.00	24.00	23.00	22.20	21.20	20.00	19.20	18.60	17.80
25	32.00	31.25	30.00	28.75	27.75	26.50	25.00	24.00	23.25	22.25
32	41.28	40.00	38.72	37.12	35.52	33.92	32.00	30.72	29.76	28.16
40	51.20	50.00	48.00	46.40	44.80	42.40	40.00	38.40	37.20	35.60
50	65.50	63.00	60.50	58.00	56.00	53.00	50.00	48.00	46.50	44.00
63	81.90	80.01	76.86	73.71	70.56	66.78	63.00	60.48	58.90	55.44
80	101.60	100.00	96.00	92.00	88.80	84.80	80.00	76.80	74.40	71.20
100	127.00	125.00	120.00	115.00	111.00	106.00	100.00	96.00	93.00	89.00
125	158.75	156.25	150.00	143.75	138.75	132.50	125.00	120.00	116.25	111.25

Конструкція модульного автоматичного вимикача FB1-63

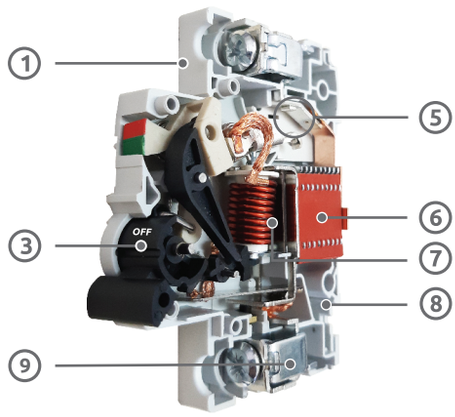

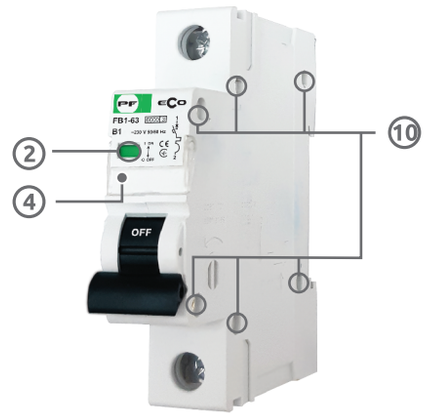

Конструкція модульного автоматичного вимикача FB1-125

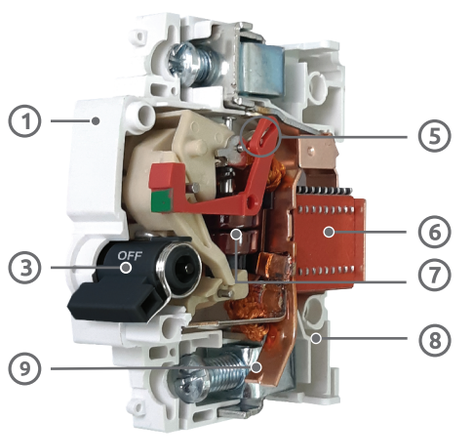

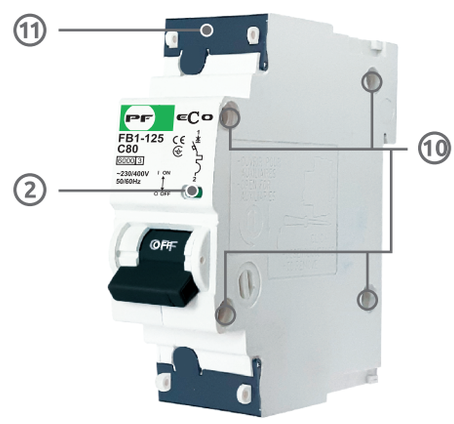

1. **Корпус** автоматичного вимикача виготовлений з високоякісного пластику, який не підтримує горіння.
2. **Червоно-зелена індикація** стану автоматичного вимикача (вкл./відкл.).
3. **Ергономічна та зручна ручка управління**, яка має можливість **пломбування** автоматичного вимикача у включеному або відключеному стані.
4. **Прозоре віконце** для довговічного і чіткого маркування електричних кіл.
5. **Напайка на нерухомому контакті** із сплаву, що містить в своїй основі **срібло**.
6. **Камера для гасіння дуги** має 9 металевих ребер, що забезпечує ефективний та надійний розрив дуги при короткому замиканні.
7. Всі струмоведучі частини виготовлені з **високоякісної електротехнічної міді**.
8. Ефективна **система відведення** газів після короткого замикання.
9. **Зажимні елементи** захищені від окиснення та корозії, мають щитки на приєднувальних клемах, які запобігають помилковому монтажу провідників.
10. Кількість та розташування заклепок забезпечує корпусу автоматичного вимикача **надійність** при механічних та електричних навантаженнях.
11. Можливість **пломбування** клем підключень.

Монтаж та підключення модульних автоматичних вимикачів FB1-63

DIN
35x7.5

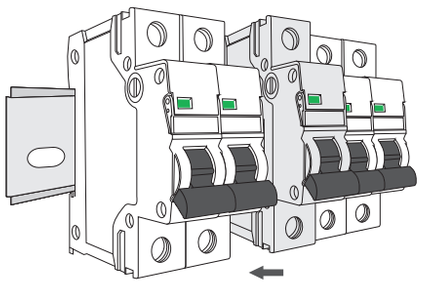

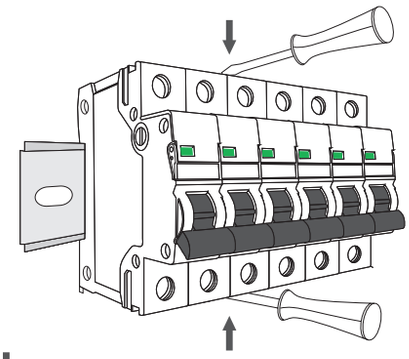

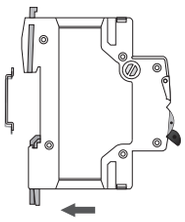

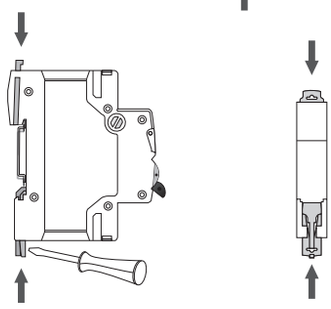

1 «Закріпити» модульний автоматичний вимикач на DIN-рейку зверху.

2 Зафіксувати модульний автоматичний вимикач фіксаторами знизу або зверху.

PIN
FORK

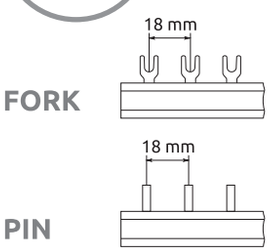

Можливість підключення автоматичних вимикачів шиною гребінчатою знизу або зверху

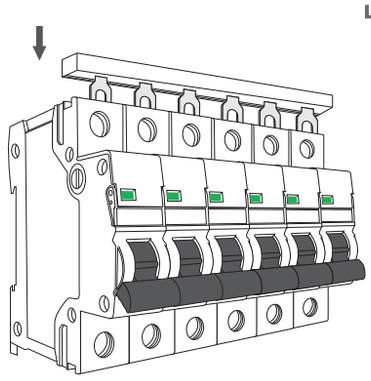

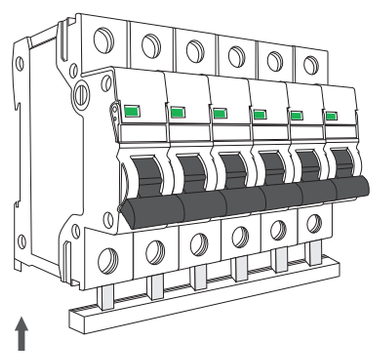

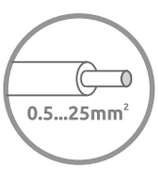

Варіанти підключення

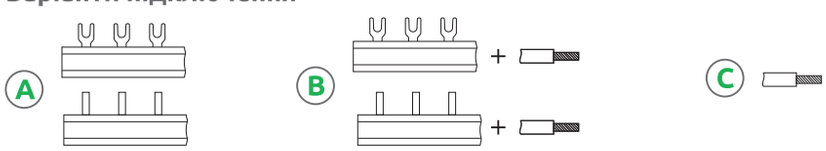

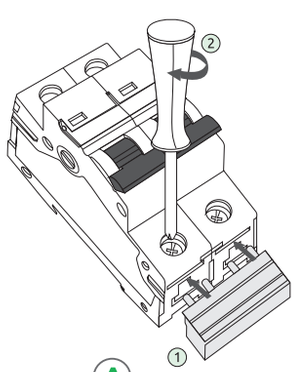

A

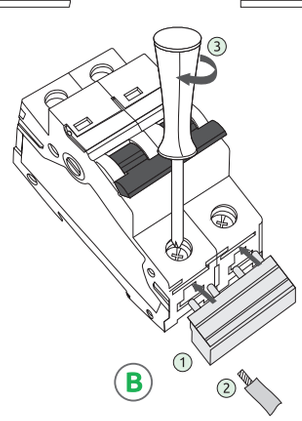

B

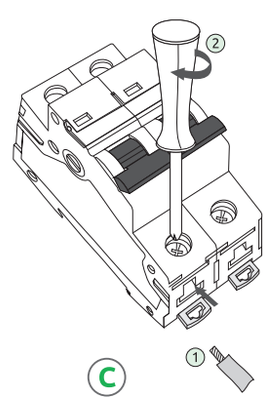

C

Монтаж та підключення модульних автоматичних вимикачів FB1-125

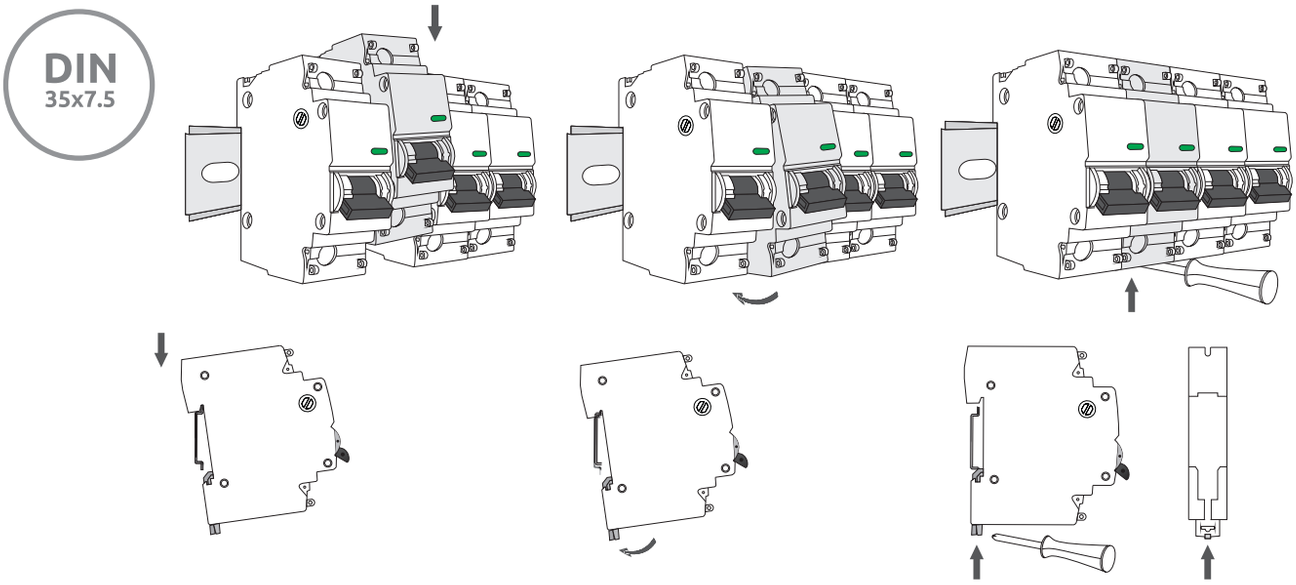

1. «Закріпити» модульний автоматичний вимикач на DIN-рейку зверху.
2. Натиснути на модульний автоматичний вимикач для закріплення фіксатора.
3. Зафіксувати модульний автоматичний вимикач фіксатором знизу.

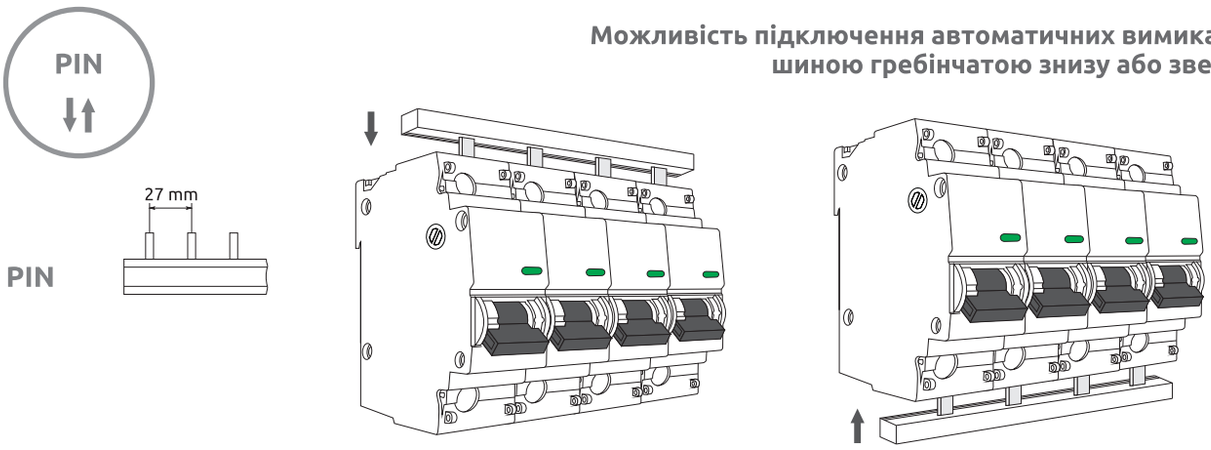

Можливість підключення автоматичних вимикачів шиною гребінчатою знизу або зверху

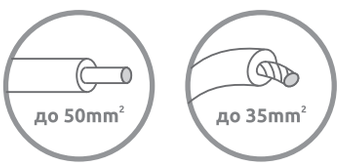

Варіанти підключення

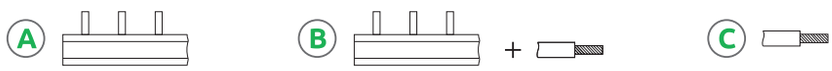

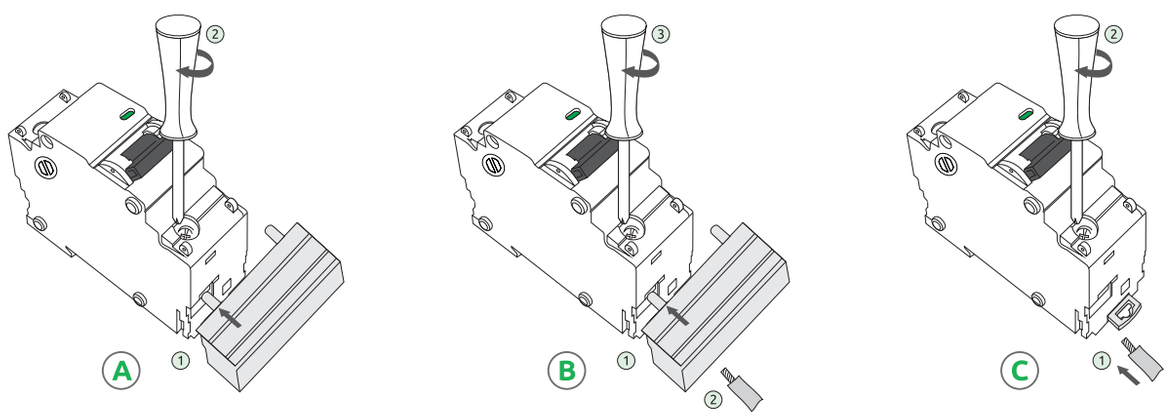

Характеристика B

1P	Код замовлення	Номінальний струм, А	Пакування, шт	Маса брутто, кг
	FB1B1001	1	1/12/240	0.103/1.29/26.8
	FB1B1002	2	1/12/240	0.103/1.29/26.8
	FB1B1003	3	1/12/240	0.103/1.29/26.8
	FB1B1004	4	1/12/240	0.105/1.32/27.2
	FB1B1005	5	1/12/240	0.107/1.34/27.6
	FB1B1006	6	1/12/240	0.108/1.35/27.8
	FB1B1010	10	1/12/240	0.109/1.37/28.2
	FB1B1013	13	1/12/240	0.109/1.37/28.2
	FB1B1016	16	1/12/240	0.110/1.38/28.4
	FB1B1020	20	1/12/240	0.110/1.38/28.4
	FB1B1025	25	1/12/240	0.110/1.38/28.4
	FB1B1032	32	1/12/240	0.111/1.39/28.6
	FB1B1040	40	1/12/240	0.111/1.39/28.6
	FB1B1050	50	1/12/240	0.112/1.40/29.0
	FB1B1063	63	1/12/240	0.112/1.40/29.0

2P				
	FB1B2001	1	1/6/120	0.206/1.29/26.6
	FB1B2002	2	1/6/120	0.206/1.29/26.6
	FB1B2003	3	1/6/120	0.206/1.29/26.6
	FB1B2004	4	1/6/120	0.210/1.32/27.2
	FB1B2005	5	1/6/120	0.214/1.34/27.6
	FB1B2006	6	1/6/120	0.216/1.35/27.8
	FB1B2010	10	1/6/120	0.218/1.36/28.0
	FB1B2013	13	1/6/120	0.218/1.36/28.0
	FB1B2016	16	1/6/120	0.220/1.38/28.4
	FB1B2020	20	1/6/120	0.220/1.38/28.4
	FB1B2025	25	1/6/120	0.220/1.38/28.4
	FB1B2032	32	1/6/120	0.222/1.39/28.6
	FB1B2040	40	1/6/120	0.222/1.39/28.6
	FB1B2050	50	1/6/120	0.224/1.40/28.8
	FB1B2063	63	1/6/120	0.224/1.40/28.8

3P				
	FB1B3001	1	1/4/80	0.309/1.29/26.6
	FB1B3002	2	1/4/80	0.309/1.29/26.6
	FB1B3003	3	1/4/80	0.309/1.29/26.6
	FB1B3004	4	1/4/80	0.315/1.32/27.2
	FB1B3005	5	1/4/80	0.321/1.34/27.6
	FB1B3006	6	1/4/80	0.324/1.35/27.8
	FB1B3010	10	1/4/80	0.327/1.36/28.0
	FB1B3013	13	1/4/80	0.327/1.36/28.0
	FB1B3016	16	1/4/80	0.330/1.38/28.4
	FB1B3020	20	1/4/80	0.330/1.38/28.4
	FB1B3025	25	1/4/80	0.330/1.38/28.4
	FB1B3032	32	1/4/80	0.333/1.39/28.6
	FB1B3040	40	1/4/80	0.333/1.39/28.6
	FB1B3050	50	1/4/80	0.336/1.40/28.8
	FB1B3063	63	1/4/80	0.336/1.40/28.8

4P				
	FB1B4001	1	1/3/60	0.412/1.29/26.6
	FB1B4002	2	1/3/60	0.412/1.29/26.6
	FB1B4003	3	1/3/60	0.412/1.29/26.6
	FB1B4004	4	1/3/60	0.420/1.32/27.2
	FB1B4005	5	1/3/60	0.428/1.34/27.6
	FB1B4006	6	1/3/60	0.432/1.35/27.8
	FB1B4010	10	1/3/60	0.436/1.36/28.0
	FB1B4013	13	1/3/60	0.436/1.36/28.0
	FB1B4016	16	1/3/60	0.440/1.38/28.8
	FB1B4020	20	1/3/60	0.440/1.38/28.8
	FB1B4025	25	1/3/60	0.440/1.38/28.8
	FB1B4032	32	1/3/60	0.444/1.39/28.6
	FB1B4040	40	1/3/60	0.444/1.39/28.3
	FB1B4050	50	1/3/60	0.448/1.40/28.6
	FB1B4063	63	1/3/60	0.448/1.40/28.8

Характеристика С

1P	Код замовлення	Номінальний струм, А	Пакування, шт	Маса брутто, кг
	FB1C1001	1	1/12/240	0.103/1.29/26.8
	FB1C1002	2	1/12/240	0.103/1.29/26.8
	FB1C1003	3	1/12/240	0.103/1.29/26.8
	FB1C1004	4	1/12/240	0.105/1.32/27.2
	FB1C1005	5	1/12/240	0.107/1.34/27.6
	FB1C1006	6	1/12/240	0.108/1.35/27.8
	FB1C1010	10	1/12/240	0.109/1.37/28.2
	FB1C1013	13	1/12/240	0.109/1.37/28.2
	FB1C1016	16	1/12/240	0.110/1.38/28.4
	FB1C1020	20	1/12/240	0.110/1.38/28.4
	FB1C1025	25	1/12/240	0.110/1.38/28.4
	FB1C1032	32	1/12/240	0.111/1.39/28.6
	FB1C1040	40	1/12/240	0.111/1.39/28.6
	FB1C1050	50	1/12/240	0.112/1.40/29.0
	FB1C1063	63	1/12/240	0.112/1.40/29.0

2P				
	FB1C2001	1	1/6/120	0.206/1.29/26.6
	FB1C2002	2	1/6/120	0.206/1.29/26.6
	FB1C2003	3	1/6/120	0.206/1.29/26.6
	FB1C2004	4	1/6/120	0.210/1.32/27.2
	FB1C2005	5	1/6/120	0.214/1.34/27.6
	FB1C2006	6	1/6/120	0.216/1.35/27.8
	FB1C2010	10	1/6/120	0.218/1.36/28.0
	FB1C2013	13	1/6/120	0.218/1.36/28.0
	FB1C2016	16	1/6/120	0.220/1.38/28.4
	FB1C2020	20	1/6/120	0.220/1.38/28.4
	FB1C2025	25	1/6/120	0.220/1.38/28.4
	FB1C2032	32	1/6/120	0.222/1.39/28.6
	FB1C2040	40	1/6/120	0.222/1.39/28.6
	FB1C2050	50	1/6/120	0.224/1.40/28.8
	FB1C2063	63	1/6/120	0.224/1.24/28.8

3P				
	FB1C3001	1	1/4/80	0.309/1.29/26.6
	FB1C3002	2	1/4/80	0.309/1.29/26.6
	FB1C3003	3	1/4/80	0.309/1.29/26.6
	FB1C3004	4	1/4/80	0.315/1.32/27.2
	FB1C3005	5	1/4/80	0.321/1.34/27.6
	FB1C3006	6	1/4/80	0.324/1.35/27.8
	FB1C3010	10	1/4/80	0.327/1.36/28.0
	FB1C3013	13	1/4/80	0.327/1.36/28.0
	FB1C3016	16	1/4/80	0.330/1.38/28.4
	FB1C3020	20	1/4/80	0.330/1.38/28.4
	FB1C3025	25	1/4/80	0.330/1.38/28.4
	FB1C3032	32	1/4/80	0.333/1.39/28.6
	FB1C3040	40	1/4/80	0.333/1.39/28.6
	FB1C3050	50	1/4/80	0.336/1.40/28.8
	FB1C3063	63	1/4/80	0.336/1.40/28.8

4P				
	FB1C4001	1	1/3/60	0.412/1.29/26.6
	FB1C4002	2	1/3/60	0.412/1.29/26.6
	FB1C4003	3	1/3/60	0.412/1.29/26.6
	FB1C4004	4	1/3/60	0.420/1.32/27.2
	FB1C4005	5	1/3/60	0.428/1.34/27.6
	FB1C4006	6	1/3/60	0.432/1.35/27.8
	FB1C4010	10	1/3/60	0.436/1.36/28.0
	FB1C4013	13	1/3/60	0.436/1.36/28.0
	FB1C4016	16	1/3/60	0.440/1.38/28.8
	FB1C4020	20	1/3/60	0.440/1.38/28.8
	FB1C4025	25	1/3/60	0.440/1.38/28.8
	FB1C4032	32	1/3/60	0.444/1.39/28.6
	FB1C4040	40	1/3/60	0.444/1.39/28.3
	FB1C4050	50	1/3/60	0.448/1.40/28.6
	FB1C4063	63	1/3/60	0.448/1.40/28.8

Модульні автоматичні вимикачі FB1-125 6kA eCo

Характеристика C

	Код замовлення	Номінальний струм, А	Пакування, шт	Маса брутто, кг
1P	FB1C1080	80	1/12/120	0.153/1.91/19.6
	FB1C1100	100	1/12/120	0.158/1.97/20.2
	FB1C1125	125	1/12/120	0.162/2.02/27.9
2P	FB1C2080	80	1/6/60	0.316/1.97/20.2
	FB1C2100	100	1/6/60	0.320/2.48/25.2
	FB1C2125	125	1/6/60	0.324/2.72/27.6
3P	FB1C3080	80	1/4/40	0.445/1.86/19.0
	FB1C3100	100	1/4/40	0.450/1.88/19.2
	FB1C3125	125	1/4/40	0.457/1.90/19.5
4P	FB1C4080	80	1/3/30	0.612/1.91/19.5
	FB1C4100	100	1/3/30	0.615/1.92/19.7
	FB1C4125	125	1/3/30	0.700/2.18/22.2

Модульні автоматичні вимикачі FB1-125 6kA eCo

Характеристика D

	Код замовлення	Номінальний струм, А	Пакування, шт	Маса брутто, кг
1P	FB1D1080	80	1/12/120	0.153/1.91/19.6
	FB1D1100	100	1/12/120	0.158/1.97/20.2
	FB1D1125	125	1/12/120	0.162/2.02/27.9
2P	FB1D2080	80	1/6/60	0.316/1.97/20.2
	FB1D2100	100	1/6/60	0.320/2.48/25.2
	FB1D2125	125	1/6/60	0.324/2.72/27.6
3P	FB1D3080	80	1/4/40	0.445/1.86/19.0
	FB1D3100	100	1/4/40	0.450/1.88/19.2
	FB1D3125	125	1/4/40	0.457/1.90/19.5
4P	FB1D4080	80	1/3/30	0.612/1.91/19.5
	FB1D4100	100	1/3/30	0.615/1.92/19.7
	FB1D4125	125	1/3/30	0.700/2.18/22.2

Висока надійність доступна кожному

Серія eCo представлена широким асортиментом модульних автоматичних вимикачів, які відносяться до середнього цінового сегменту, однак не поступаються у якості та надійності обладнанню за високою ціною.

Обладнання легко монтується та зручне в експлуатації.